Скопировано с сервиса АМ 14059-505.502 Дата 16.9.85

710.2320-6298 СБ

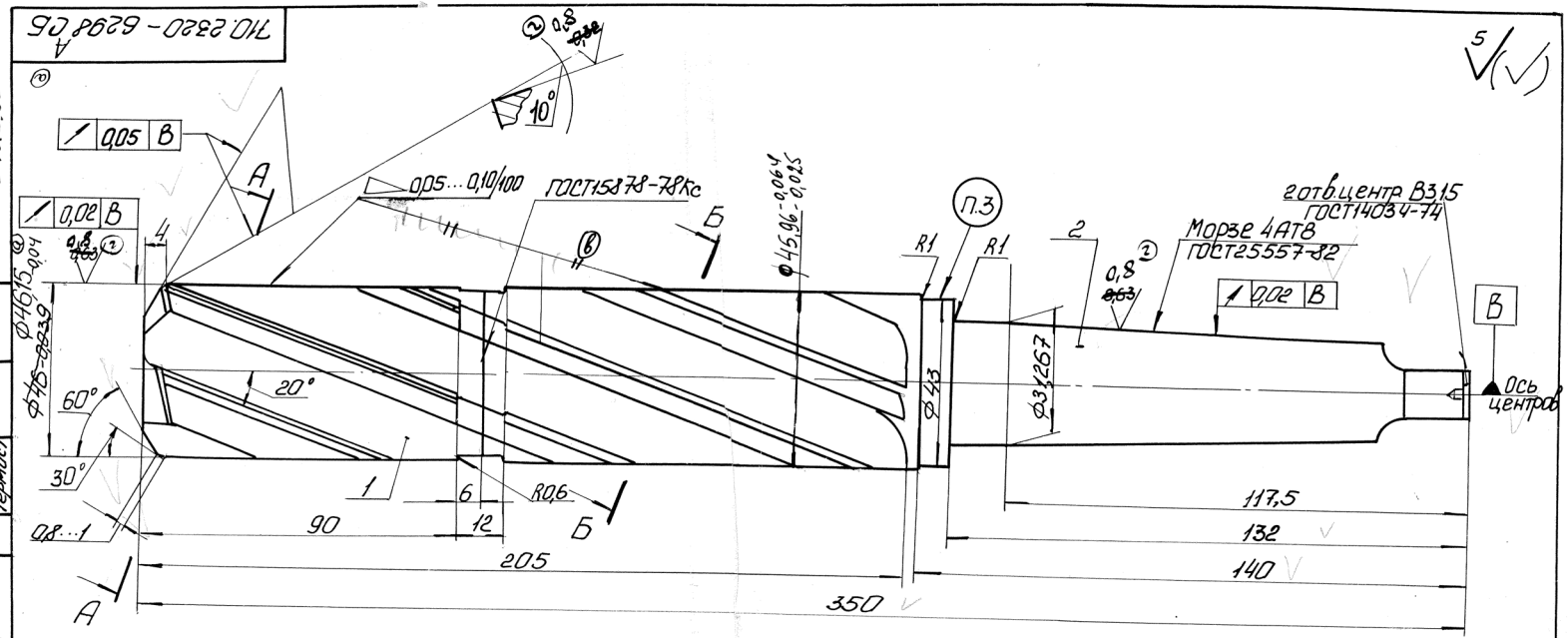

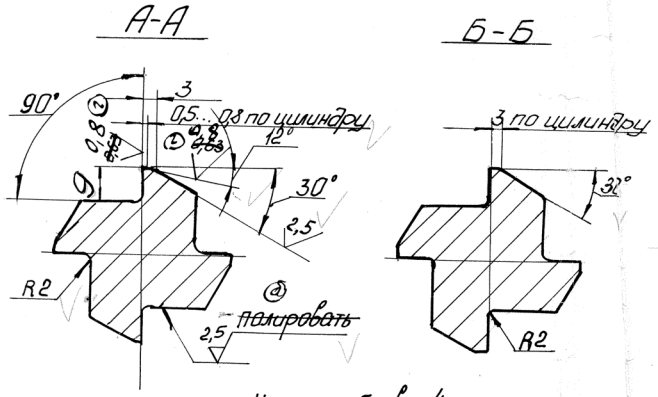

Число зубьев - 4

1. Режущая часть ~~HRC 56...62~~ 57...63 HRCэ, направляющая часть HRC56...62, лапка хвостовика ~~HRC30...45~~ 32...42 HRCэ.
2. H14: $h14 \pm \frac{t2}{2}$.
3. Маркировать: 710.2320-6298 А РСМ10.02.02.638А
4. Станок АМ 14059; 5. Цех. МСК-1
6. Задание 30Р-2595 Д

Изм	Лист	№ докум	Подп	Дата
г	5	деж.		10.01
в	3	деж.		05.01
д	1	дежурств		25.12.00
а	5	Коррект		09.00
Разраб		Ковалева		
Провер				
Т.контр				
Н.контр				
Утв				

710.2320-6298 А СБ

Зенкер Ф46Н В Н12

Литер	Масса	Масштаб
И	2,7	1:1

Лист | Листов 1

Инв.№ подл. | Подпи дата | Взам.инв.№ | Инв.№ дубл. | Подпи дата | Литейщик | Термист

копировал: Щербина

формат: А3